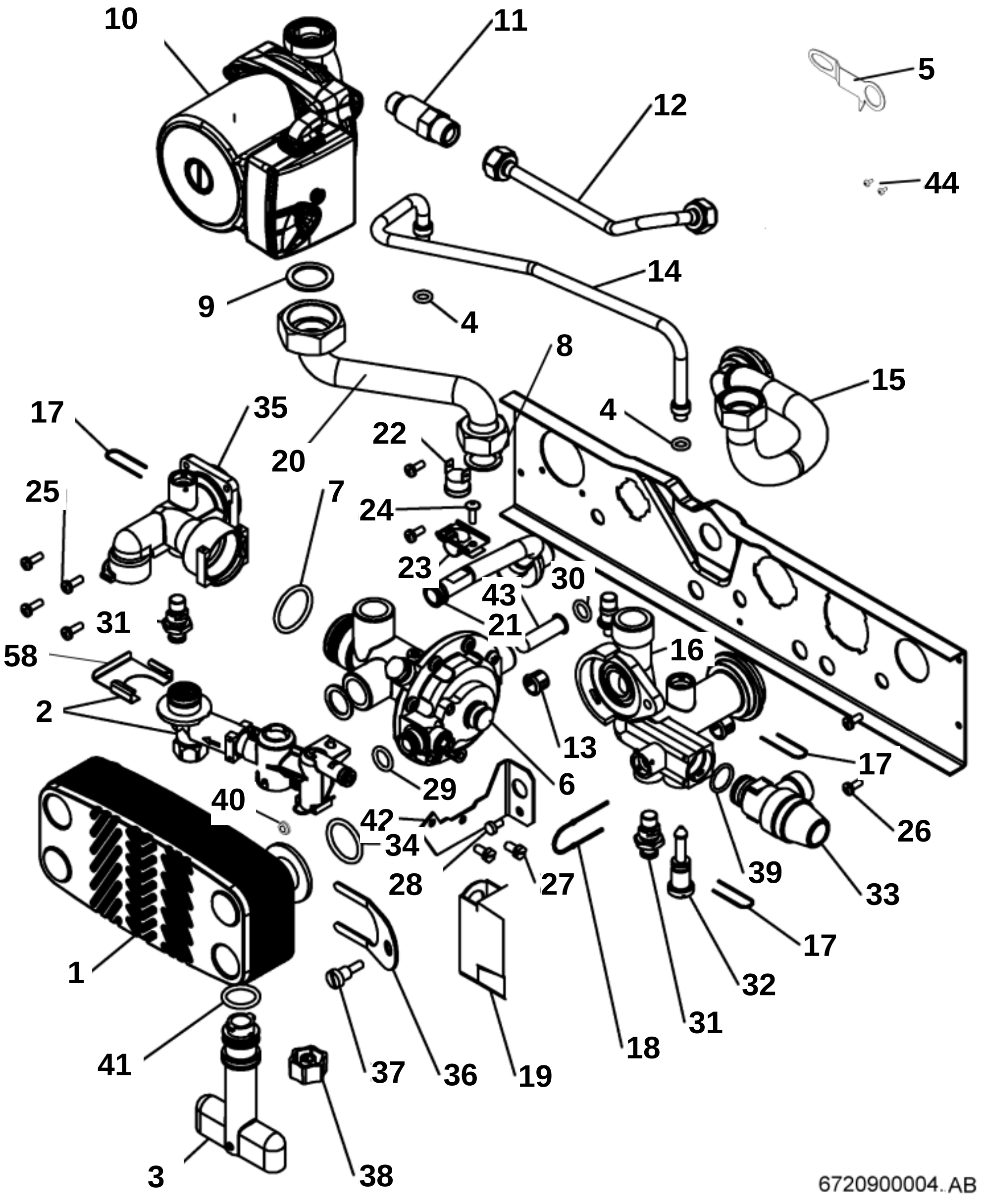
10
11
5
12
44
14
9
4
8
15
4
17
35
20
22
25
7
24
23
30
43
21
31
58
16
2
13
17
29
6
40
42
26
34
39
28
27
33
17
1
32
31
41
18
37
36
19
3
38
6720900004..AB