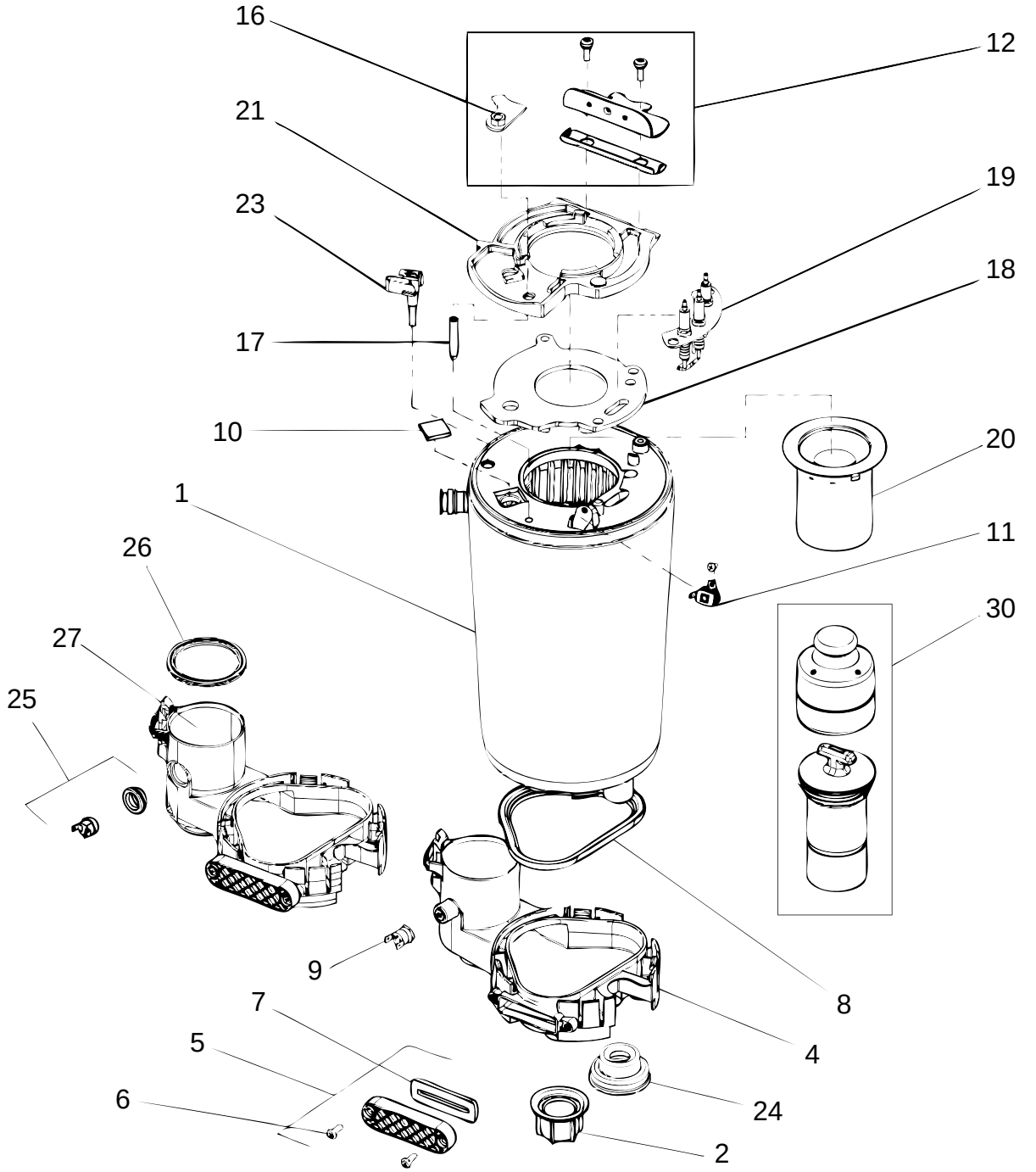

6720900283.AD