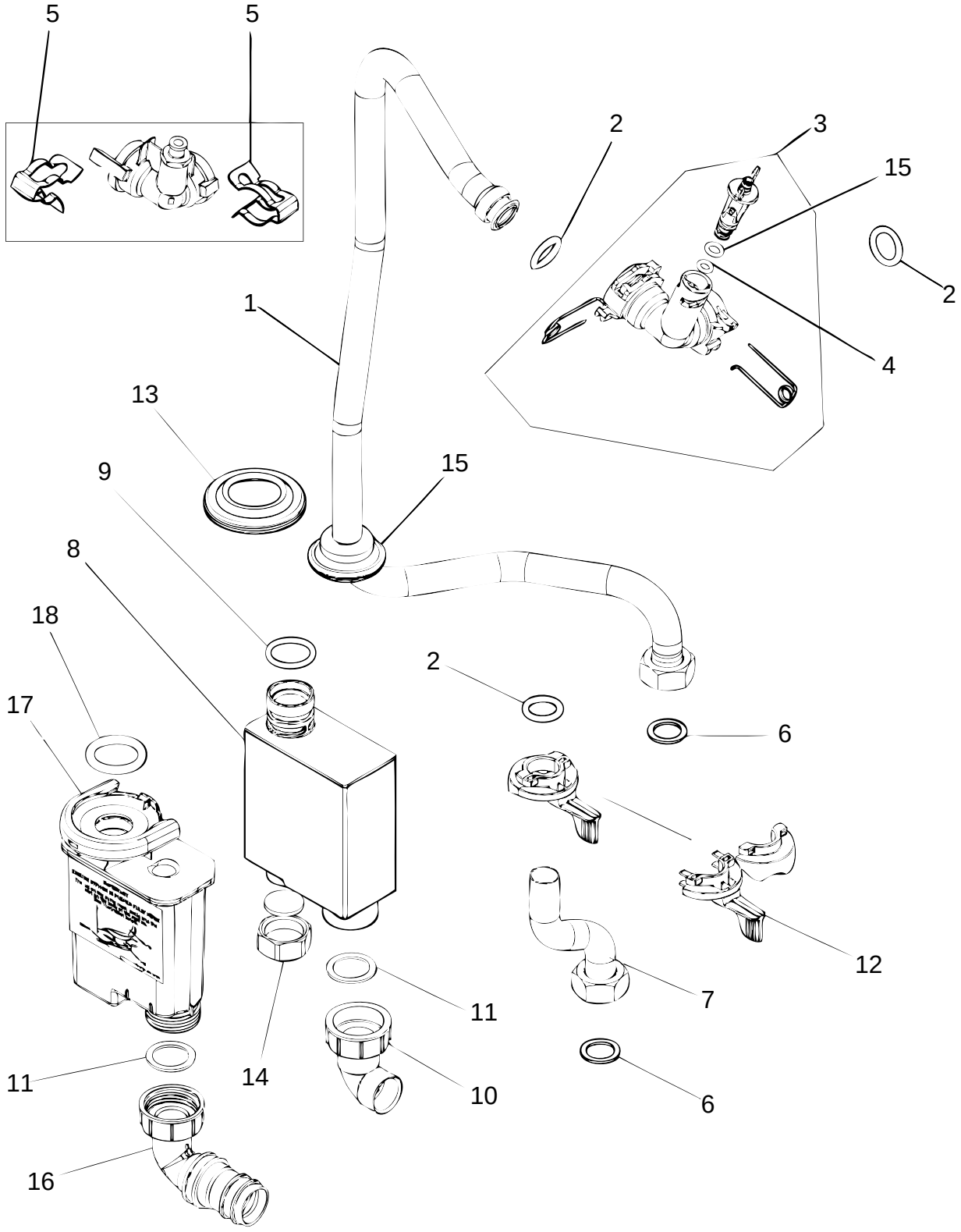

6720900285.AD