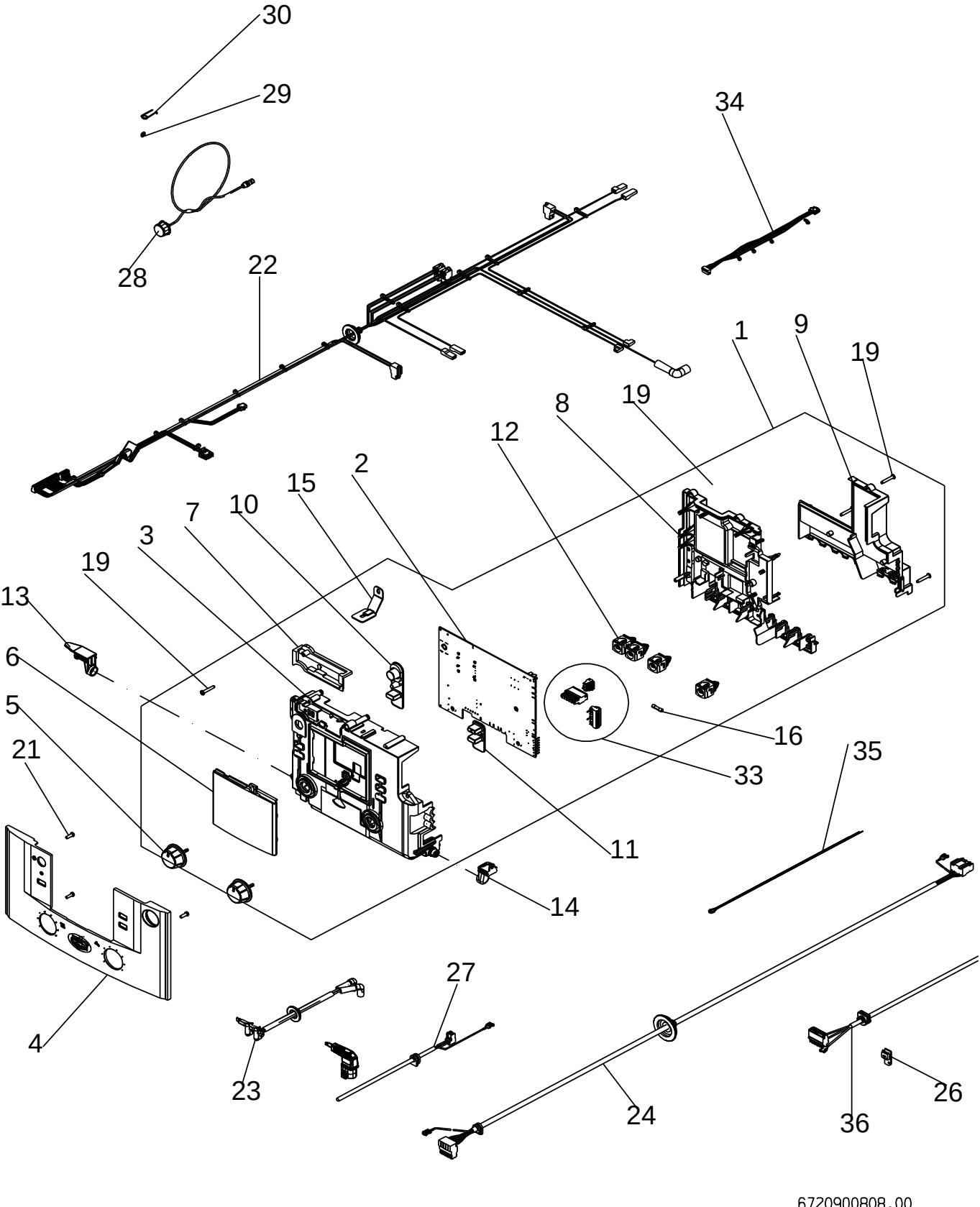
30
29
34
28
22
1
9
19
19
8
12
2
15
10
7
3
19
13
6
5
21
16
33
35
11
14
4
27
23
24
36
26
6720900808.00