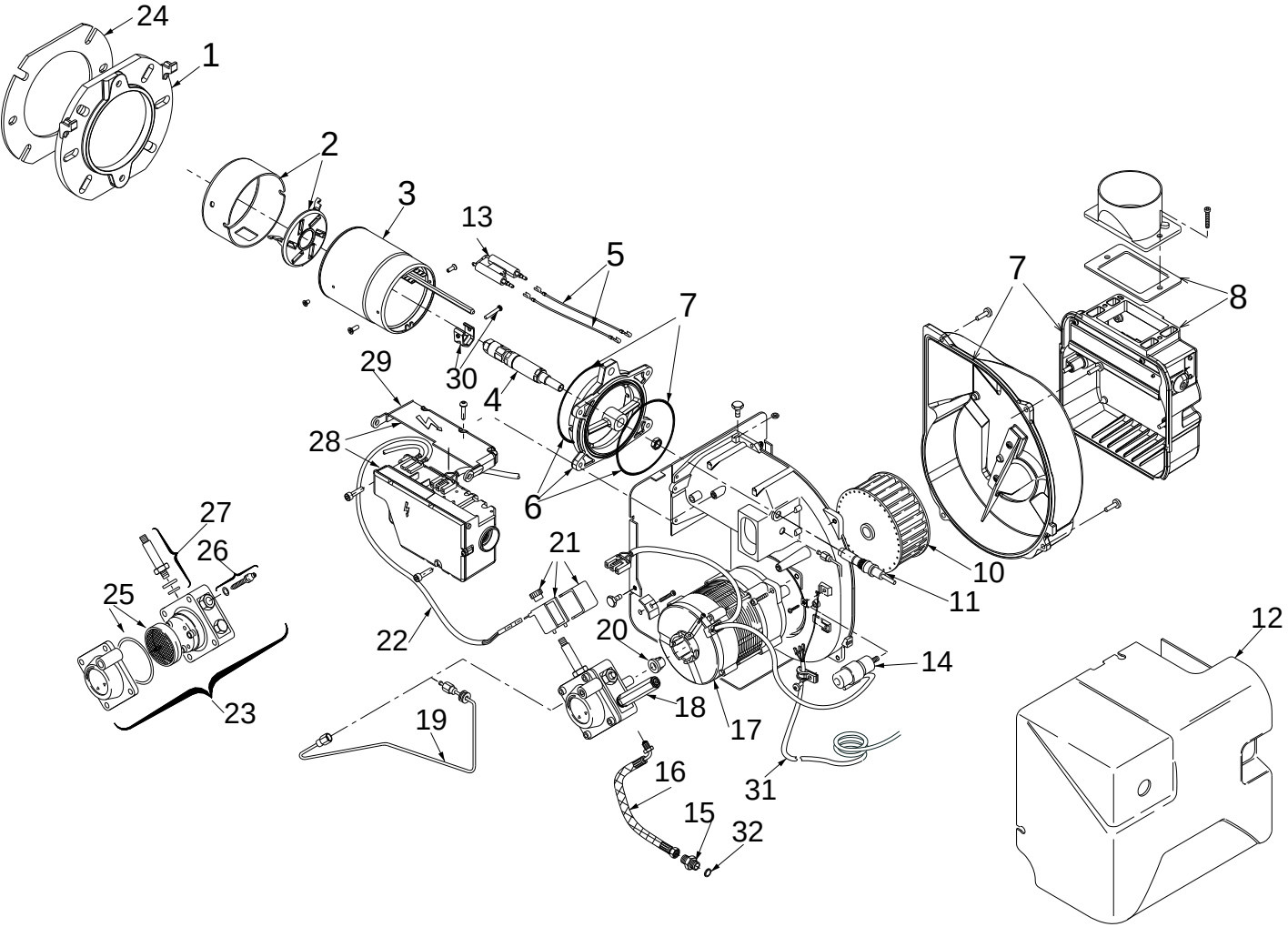
24
1
2
3
13
5
7
7
8
29
30
4
28
6
27
26
21
10
25
11
22
20
12
14
23
18
17
19
16
31
15
32