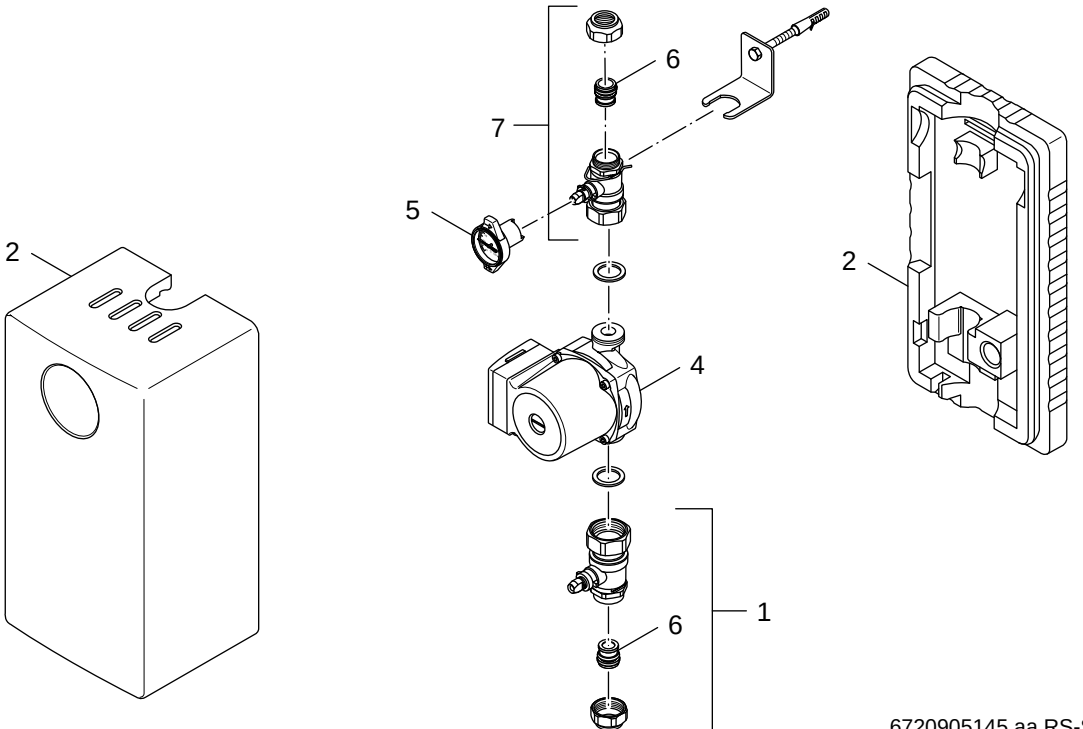

6720905145.aa.RS-SBL Umlademodul