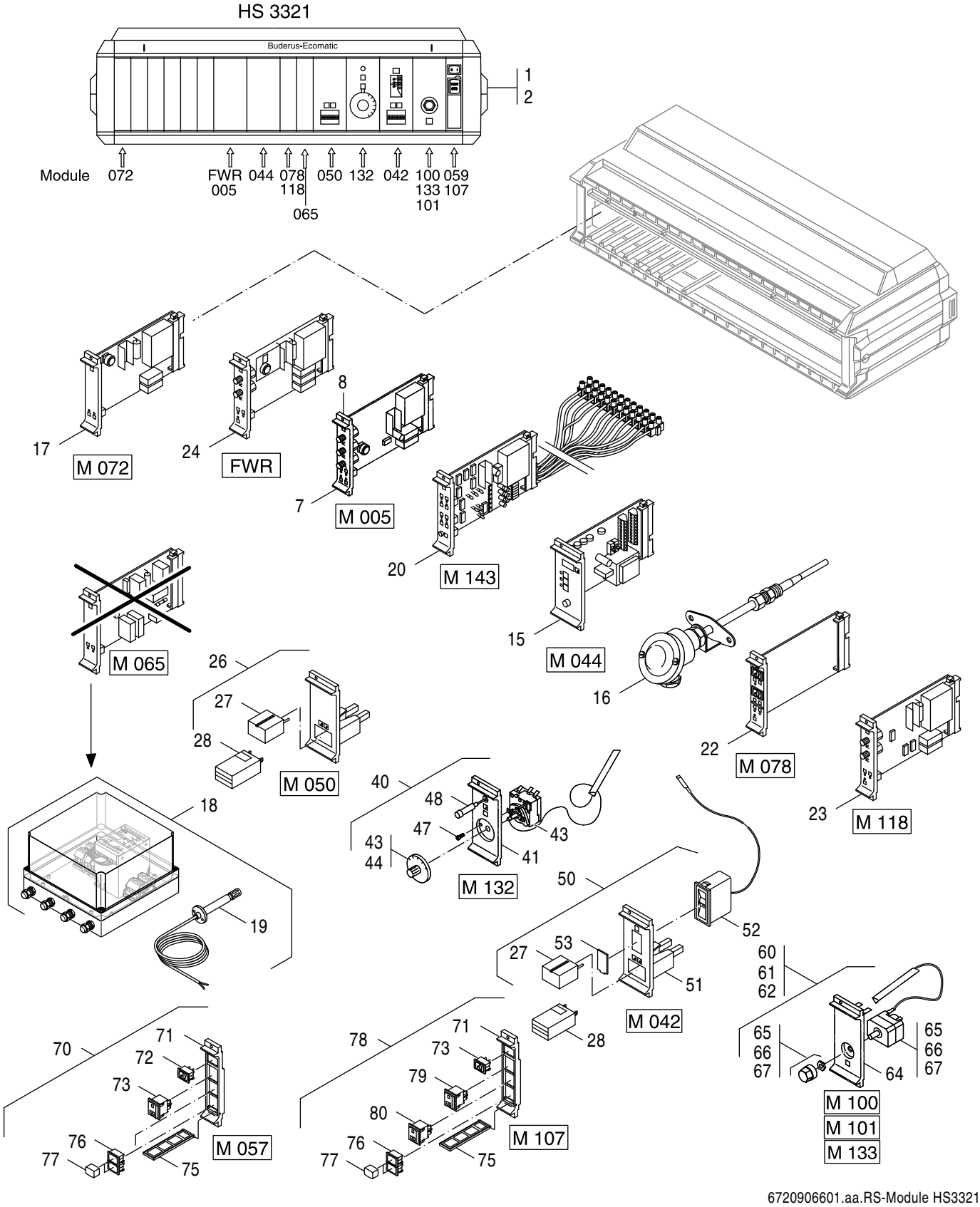

6720906601.aa.RS-Module HS3321