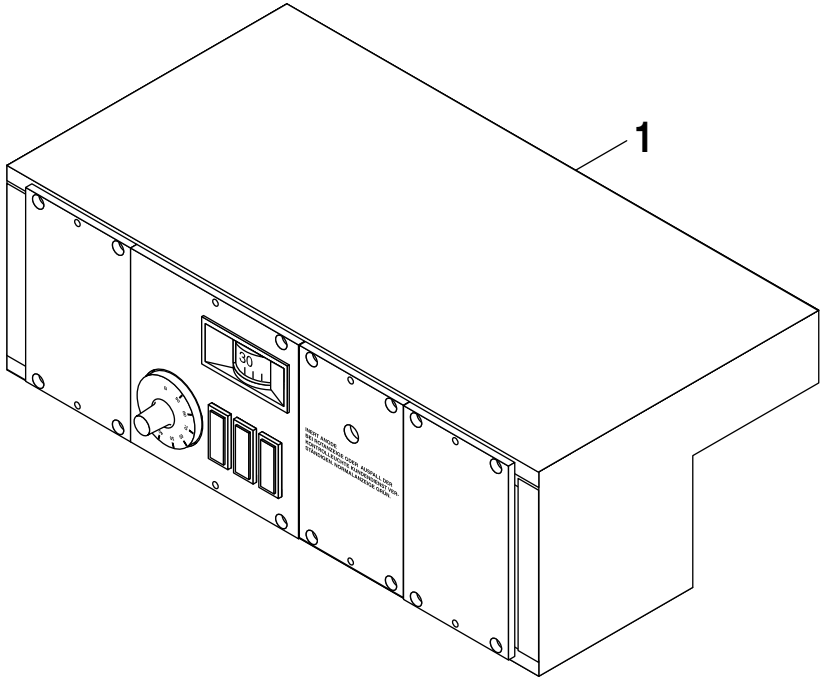

6720906918.aa.RS-SPI1030