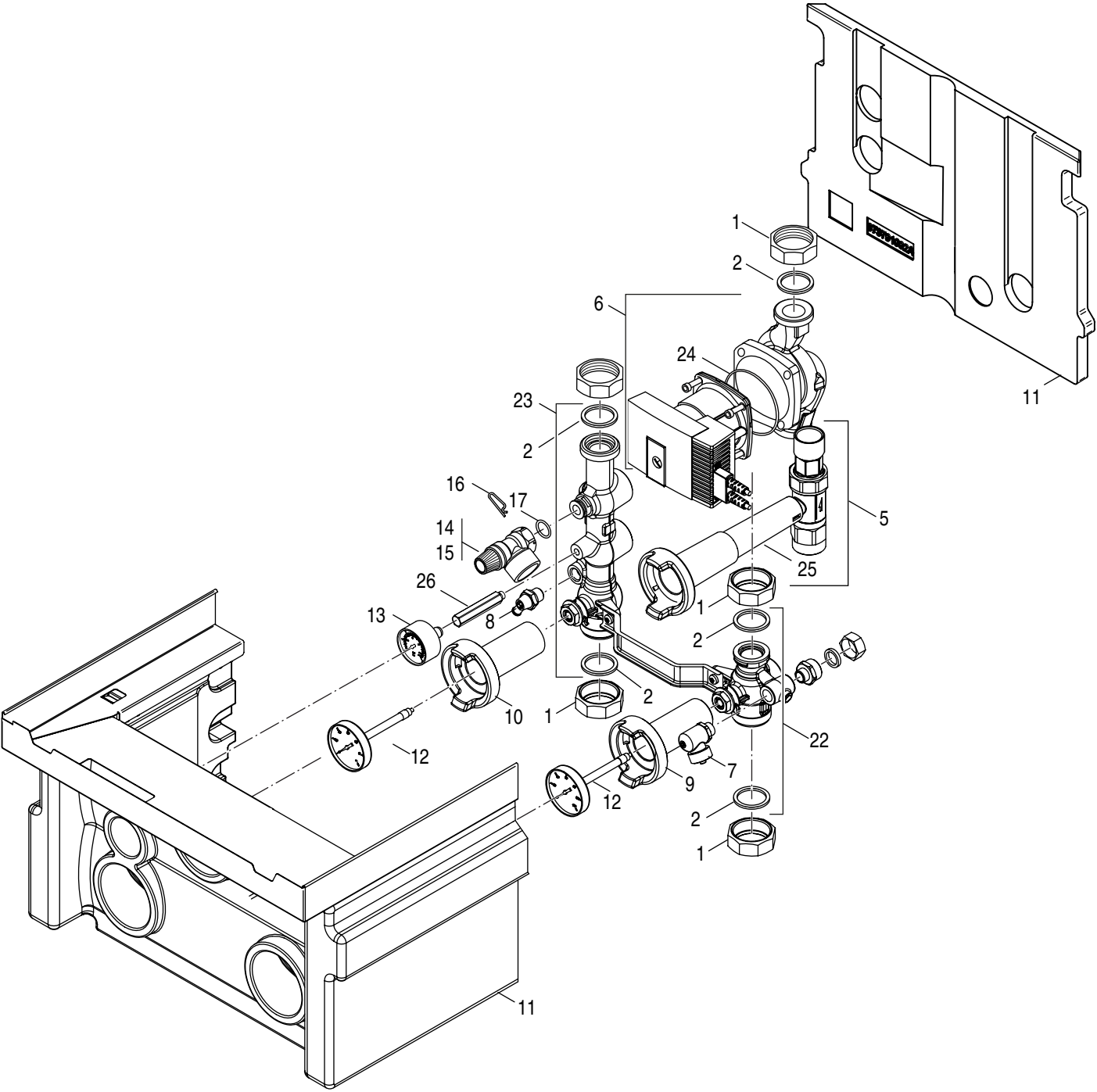

8738892873.ac